DOWNLIGHT SOBREPONER

Luminarios para techos, gran versatilidad de usos y aplicaciones aportando una gran iluminación a las estancias y un bajo consumo. Generalmente se utilizan en ambientes para inspirar una sensación de sobriedad. Disponibles en 15W y 18W.

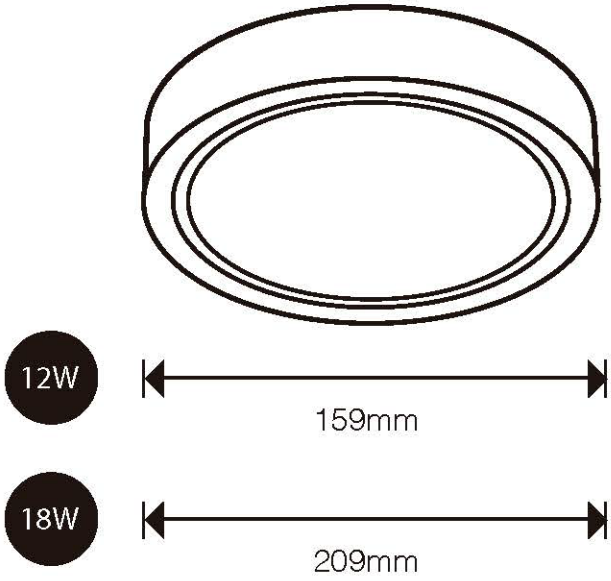

2 AÑOS GARANTÍA

25,000 HORAS DE USO

Ángulo de apertura 120°

Especificaciones

SKU	Potencia	Temperatura de color	Voltaje	Flujo luminoso	Eficiencia luminosa	IRC	FP	IP
DLSP12W30	12W	3000K	110-265 V	1020 lm	85 lm/W	≥80	≥0.5	20
DLSP12W41	12W	4100K	110-265 V	1020 lm	85 lm/W	≥80	≥0.5	20
DLSP12W65	12W	6500K	110-265 V	1020 lm	85 lm/W	≥80	≥0.5	20
DLSP18W30	18W	3000K	110-265 V	1530 lm	85 lm/W	≥80	≥0.5	20
DLSP18W41	18W	4100K	110-265 V	1530 lm	85 lm/W	≥80	≥0.5	20
DLSP18W65	18W	6500K	110-265 V	1530 lm	85 lm/W	≥80	≥0.5	20

***NO ATENUABLE**